1 — FONDAZIONI

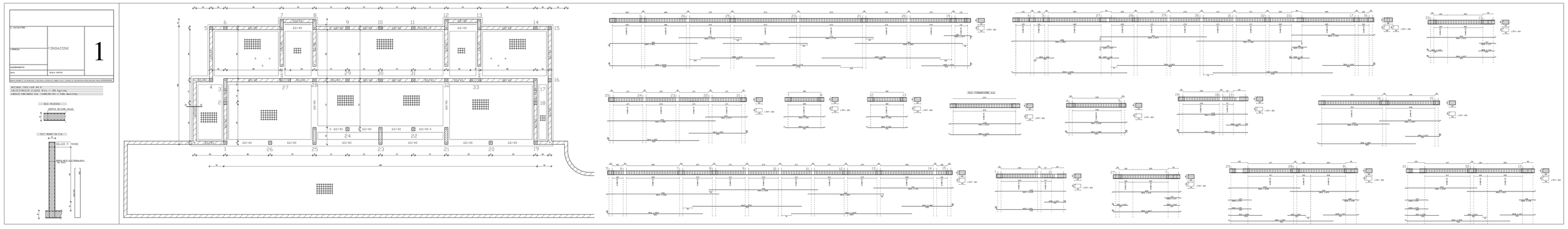

2 — PIANO TERRA

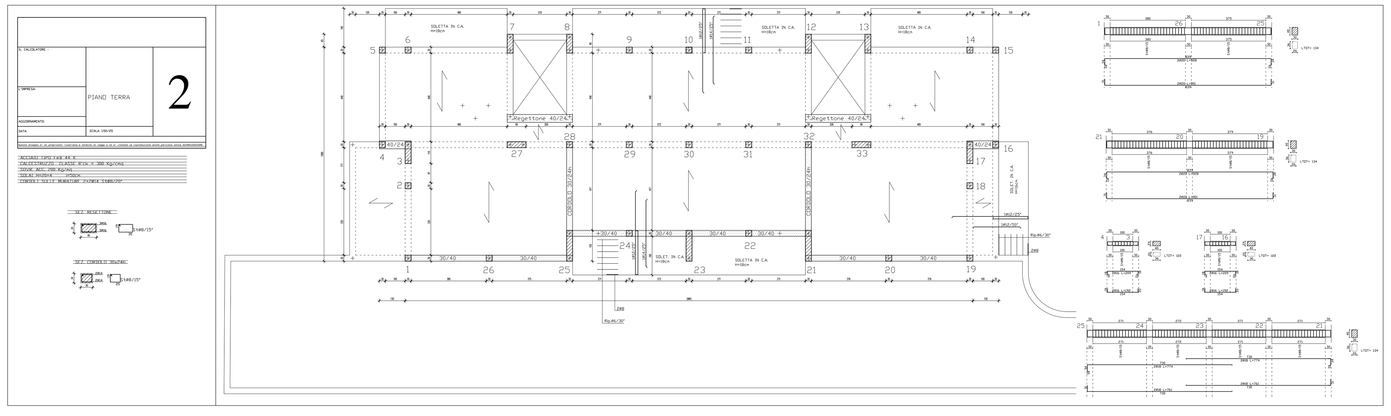

3 — PIANO PRIMO

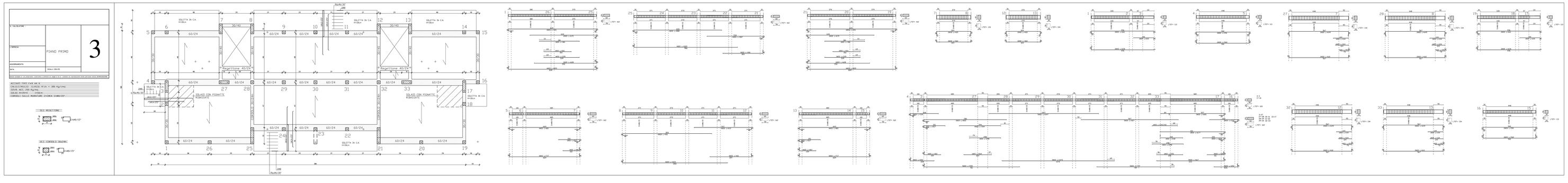

4 — PIANO SOTTOTETTO

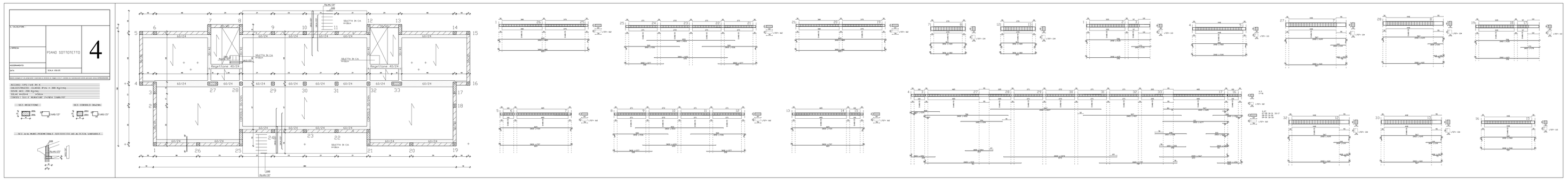

5 — PIANO COPERTURA

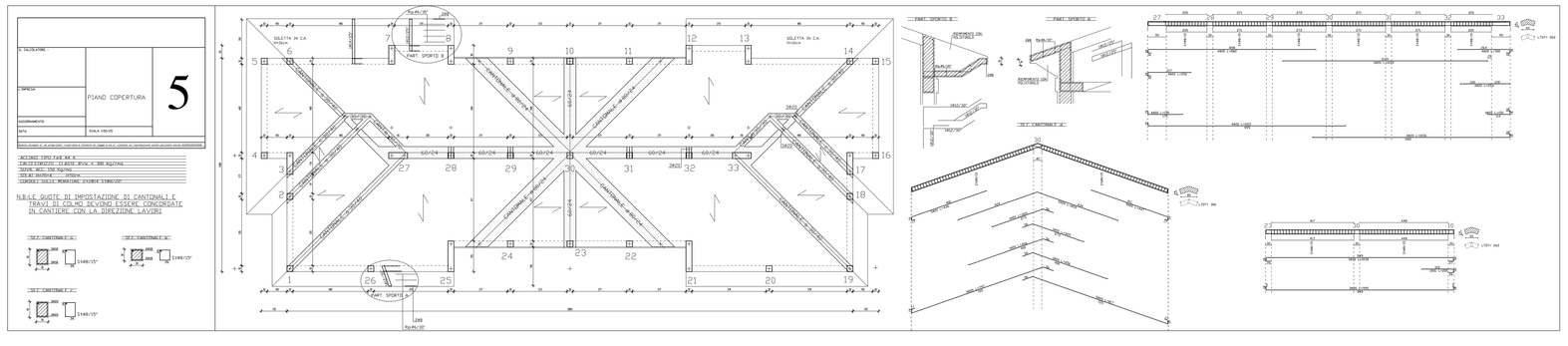

6 — PILASTRI

TABELLA PILASTRI

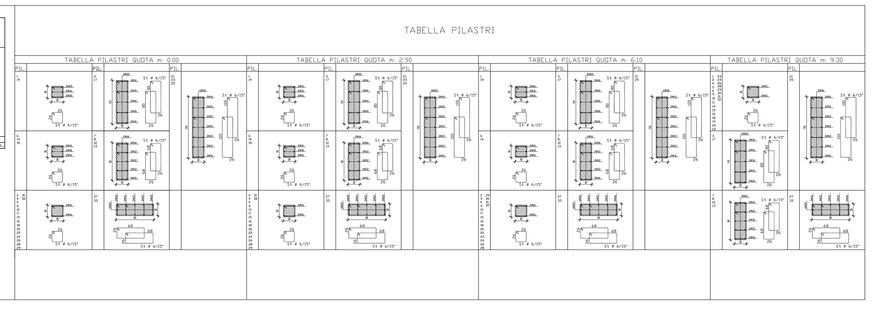
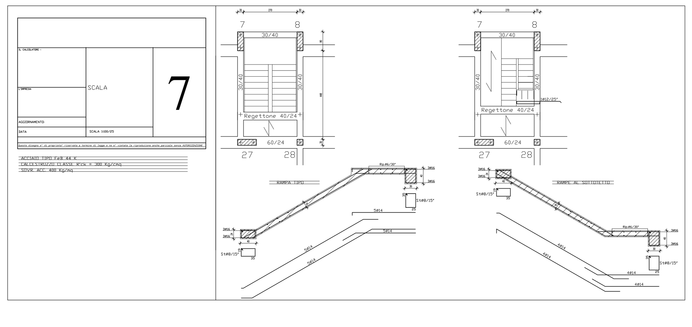
7 — SCALA